ERSTAUNLICH BEQUEM EFFIZIENT SERIE 5



SERIE 5

5-085 • 5-100 • 5-110 • 5-120

Landini®

Passion for Innovation.


ERSTAUNLICH
SEI

Landini®





DIE NEUE SERIE 5, IMMER FÜR EINE ÜBERRASCHUNG GUT

Die Geschichte von Landini ist seit mehr als 130 Jahren von Leidenschaft gekennzeichnet. Eine Geschichte, die jetzt mit der Baureihe der neuen **Serie 5** ein weiteres Kapitel schreibt. Das Kapitel der Mehrzwecktraktoren, die mit ihrem Komfort, ihrer Vielseitigkeit und ihrer Leistungsfähigkeit zu überraschen wissen.

Der neue **Serie 5** ist ein wirklich vielseitiger Mehrzwecktraktor mit Leistungsdaten, die sich mit der von Maschinen höherer Klassen messen können: Perfekt für Arbeiten im Feldeinsatz wie Pflügen, Fräsen und Eggen, wendig bei der Aussaat und bei der Heuernte, sicher im Stall und beim Transport. Die **Serie 5** wurde entwickelt, um jede Aufgabe mit maximaler Effizienz zu erledigen, und zeichnet sich durch Komfort auf Automobilniveau aus.

Die Vielseitigkeit der **Serie 5** kommt auch in seinen zahlreichen Konfigurierungsmöglichkeiten zum Ausdruck, die auf die spezifischen Bedürfnisse jedes landwirtschaftlichen Betriebs zugeschnitten werden können. Hier nur einige seiner Vorteile:

> Gefederte 4-Pfosten-Kabine für Rundumsicht und hohen Komfort beim Arbeiten. Alle Bedienelemente sind ergonomisch angeordnet. Zu diesen zählt der neue Joystick, der eine schnelle und einfache Bedienung der Funktionen wie Hi-Lo und HML sowie die Steuerung der Anbaugeräte wie dem Frontlader ermöglicht.

HIGHLIGHTS

Kabine

- Kabine Total View Slim: Rundumblick und optimaler Arbeitskomfort.
- Kabinenfederungssystem auf Anfrage.
- Luftgefederter Sitz auf Anfrage.
- Ergonomische Bedienelemente und Ausstattungen auf Automobilstandard.
- 8,4 Zoll Touchscreen-Monitor, für das satellitengestützte Lenksystem und ISOBUS.
- Niedrig gelegtes Slim-Dach, für die unbehinderte Zufahrt in Ställe oder niedrige Scheunen.

Motor

- **Serie 5**: Motor FPT F36 mit 3,6 Litern, für eine Leistung bis 114 PS.
- Modell 5-085: Motor FPT F34 mit 3,4 Litern, der 75 PS leistet.
- Einhaltung der Abgasnorm Stage V / Tier 4 Final.
- **Serie 5**: Kraftstofftank für 135 Liter, mit AdBlue-Behälter mit 13 Litern Fassungsvermögen.
- Modell 5-085: Kraftstofftank mit 103 Litern Fassungsvermögen, ohne AdBlue.

Getriebe

- Getriebe Speed Four: 12 V +12 R, 16V + 16R mit Kriechgang.
- Getriebe Power Four mit 2 Lastschaltstufen Hi-Lo: 24 V + 24 R; 32 V + 32 R mit Kriechgang.
- Getriebe T-Tronic mit 3 Lastschaltstufen HML: 36 V + 12 R; 48 V + 16 R mit Kriechgang.
- Getriebe T-Tronic mit 3 Lastschaltstufen HML und RoboShift: 36 V + 12 R; 48 V + 16 R mit Kriechgang.

Achse

- Gefederte Vorderachse, mit Bremsen, Allrad-Differentialsperre und Allradantrieb mit elektrohydraulischer Zuschaltung.

Hydraulikkreislauf

- Hydraulikanlage mit offenem Kreislauf mit bis zu 82 l/min.
- Heckkraftheber mit einer Hubkraft von 4.500 kg.
- Heckzapfwelle mit 4 Drehzahlbereichen auf Anfrage.

Zusätzlich ermöglicht es der neue SmartPilot-Joystick zur Steuerung des Getriebes RoboShift, die Hauptfunktionen des Traktors wie Getriebe, Wendeschaltung, Heckkraftheber und Zapfwellen einfach zu steuern.
Das Dach ist niedriger gelegt, um die Zufahrt in Bereiche wie z. B. Ställe zu erleichtern, und verfügt über eine transparente Dachluke, was eine perfekte Sicht beim Arbeiten mit dem Frontlader ermöglicht.
- Das innovative System Advanced Driving System ADS+ steigert den Fahrkomfort und die Arbeitseffizienz zusätzlich zugunsten einer höheren Produktivität.
> Neue FPT Motoren mit 3,4 und 3,6 Litern, die Leistungen bis 114 PS erbringen und nach Stage V / Tier 4 Final zugelassen sind.
> Das Getriebe ist in verschiedenen Konfigurationen erhältlich, vom Speed Four 12 V + 12 R bis zum T-Tronic RoboShift 48 V + 16 R mit HML. Jede Getriebekonfiguration beinhaltet eine hydraulische Wendeschaltung (Reverse Power Shuttle - RPS) mit einstellbarer Reaktivität und einen Kriechgang.
> Hydraulikkreislauf mit einer Leistung bis 82 l/min und einer Dreifachpumpe, für die effiziente Steuerung der 6 hydraulischen Steuergeräte sowie der Anbaugeräte.
> Dazu erhältlich sind der Landini Frontlader, der Frontkraftheber und die Frontzapfwelle.
> Zur Verfügung stehen: das Fleet & Remote Diagnostics Management für die Überwachung der Flotte, die Datenanalyse und die Ferndiagnose; das satellitengesteuerte Lenksystem für eine unübertroffene Arbeitsgenauigkeit; das ISOBUS-System für eine perfekte Steuerung der Anbaugeräte, auch im automatischem Modus; das Landini Farm (Farm Management Information System – FMIS), ein neues Informationssystem zur Verwaltung der landwirtschaftlichen Betriebe, das das Management von Ausbringungskarten und die Führung von Landwirtschaftsbetrieben erleichtert.

Die **Serie 5** ist der ideale Arbeitsgefährte, der mit seinem Komfort, seiner Vielseitigkeit und seiner Leistung überrascht.



TECHNOLOGIE 4.0

Höhere Präzision,
mehr Leistung
Seite 32

FRONTLADER

Mehr Vielseitigkeit,
höhere Produktivität
Seite 28

KABINE

Perfekte Sicht
und erstklassiger Komfort
Seite 6

MOTOR

Effizienz
und hohe Leistung
Seite 10

GEFEDERTE VORDERACHSE

Komfort und Sicherheit
Seite 16

HYDRAULIKANLAGE

Innovativ, für unzählige
Konfigurationsmöglichkeiten
Seite 18

GETRIEBE

Vielseitig, auf jede
Anforderung zugeschnitten
Seite 14

FRONT- UND HECKKRAFTHEBER

Stark und präzise
Seite 20



KOMFORT

Landini



Diese gefederte Kabine lässt mich Lärm und Vibrationen vergessen... Sie ist außerdem bequem und alle Bedienelemente sind einfach zu erreichen. Und was für eine Sicht! Jetzt kann ich wirklich gut mit dem Frontlader arbeiten.

Aldo

TOTAL VIEW SLIM: KOMFORT UND GUTE SICHT OHNE KOMPROMISSE

Weniger anstrengende Arbeitstage und höhere Produktivität: Dieses Ziel hat der neue Landini **Serie 5** dank der gefederten Kabine Total View Slim und der gefederten Vorderachse bereits erreicht. Lösungen, die den Fahrer durch unebenes Gelände erzeugte Stößen und Schwingungen isoliert. Darüber hinaus reduziert das neue Schallschutzsystem die von außen eindringenden Geräusche noch mehr.

Jedes Element der Kabine Total View Slim wurde entwickelt, um den Komfort zu steigern. Der Innraum ist geräumig; der Boden ist eben; der Fahrersitz ist mit Luftfederung erhältlich; das Lenkrad ist teleskopierbar und lässt sich gemeinsam mit dem Armaturenbrett in der Neigung verstellen; die Bedienelemente sind ergonomisch angeordnet und intuitiv zu bedienen; der neue SmartPilot-Joystick ermöglicht die Steuerung aller wichtigen Bedienfunktionen, wie Getriebe, Wendeschaltung, Heckkraftheber und Zapfwellen; die Innenausstattung ist auf Automobilstandard und die Klimaanlage, die im Niedrigdach integriert ist, sorgt das ganze Jahr über für eine ideale Arbeitsumgebung. Das innovative Lenksystem ADS+ verbessert den Arbeitskomfort zusätzlich und steigert Betriebseffizienz und Produktivitat noch weiter.
Die Vierpfosten-Kabine mit ihrer großflächigen Verglasung bietet optimale Rundumsicht und erleichtert die Arbeit in engen Platzverhältnissen, wo eine hervorragende Sicht auf kurze Distanz erforderlich ist. Bis zu 10 LED-Arbeitsscheinwerfer leuchten den Arbeitsbereich bei Nachtarbeiten perfekt aus. Hinzu kommt eine transparente Dachluke, die für beste Sichtverhältnisse bei Arbeiten mit dem Frontlader sorgt.

HIGHLIGHTS



- Gefederte Kabine: Maximaler Komfort dank der Reduzierung von Lärm und Schwingungen.
- Ergonomische und intuitive Bedienelemente.
- SmartPilot-Joystick zur Steuerung des RoboShift-Getriebes sowie anderer Hauptfunktionen des Traktors Serie 5.
- Neigbares und teleskopierbares Lenkrad. Lenkrad und Armaturenbrett gemeinsam verstellbar.
- Advanced Driving System ADS+: satellitengestütztes Lenksystem für erhöhten Fahrkomfort.
- Hochwertige, in das Kabinendach integrierte Klimaanlage.
- FOPS-zertifiziertes Dach zum Schutz gegen herabfallende Gegenstände.
- Transparente aufklappbare Dachluke:
- Bis zu 10 LED-Arbeitsscheinwerfer, um jeden Bereich bei der Nachtarbeit zu beleuchten.

GEFEDERTE KABINE

In Kombination mit der gefederten Vorderachse und dem luftgefederten Sitz dämpft die gefederte Kabine Total View Slim mit ihren 2 Stoßdämpfern und dem Panhardstab Stöße und Schwingungen, die durch Bodenunebenheiten verursacht werden, und schafft so eine geschützte Arbeitsumgebung. Darüber hinaus wurde die Kabine so konzipiert, dass sie eine hervorragende akustische Isolierung gegen Geräusche von außen gewährleistet. Die Landini **Serie 5** ist der Wegbegleiter, der weiß, wie man weniger Ermüdung und mehr Produktivität bieten kann.

KLIMAANLAGE UND TRANSPARENTE DACHLUKE

Die Klimaanlage befindet sich am Dach und sorgt bei allen Wetterbedingungen für ein angenehmes Arbeitsambiente. Die transparente Dachluke kann geöffnet werden und sorgt für optimale Sicht beim Arbeiten mit dem Frontlader. Zusätzlich ist das Kabinendach mit einem zertifizierten FOPS-Schutz ausgestattet, der die Bediener vor herabfallenden Gegenständen schützt. .

DAB+ RADIO UND BLUETOOTH

Das Radio ist mit DAB+ und Bluetooth ausgestattet. Mit Musik kann man sich über den MP3-Player, den AUX-Anschluss oder einen USB-Stick begleiten lassen. Das integrierte Mikrofon ermöglicht unbehindertes Tätigen von Anrufen in Freisprechsystem.





VERSION MIT PLATTFORM

Hoher Komfort dank der auf Silent-Blocks gefederten Plattform, die die Vibrationen verringert, und dem leicht zugänglichen Fahrerplatz, dem Platzkomfort und Wohlbefinden bei der Arbeit. Ergonomische, benutzerfreundliche Bedienelemente. Klappbarer Überrollbügel mit leicht vom Bügel abnehmbarem Sonnenschutzdach.

ADS+ LENKSYSTEM ZU VERBESSERUNG VON KOMFORT UND EFFIZIENZ

Das innovative Advanced Driving System ADS+ ist ein elektrohydraulisches intelligentes Lenksystem, das die Arbeitsleistungen und damit Komfort, Effizienz und Produktivität erheblich verbessert. Das ADS+ Lenksystem:

› korrigiert automatisch unerwünschte Bewegungen des Fahrzeugs, die durch Bodenunebenheiten verursacht werden und sorgt so für beispiellosen Komfort.

› stellt die Räder automatisch immer gerade in Fahrtrichtung und trägt damit zu einem automobilähnlichen Fahrverhalten bei.

› passt die Steifigkeit der Lenkung an die Geschwindigkeit an und verbessert somit die Stabilität beim Transport.

› ist für das Precision Steering Management (PSM) vorbereitet.

› halbiert die Zahl der Lenkradumdrehungen, die für einen kompletten Richtungswechsel erforderlich sind, dank der EazySteer-Funktion.

ZUGANG ZUM FAHRERPLATZ

Die Kabine ist dank ihrem 4-Pfosten-Design und den hinten angeschlagenen Türen leicht zugänglich.

Breite und robuste Trittstufen und bequeme Handläufe an den Kabinenpfosten und an den Türen sorgen für sicheres Ein- und Aussteigen.



ARBEITSSCHEINWERFER

Es stehen bis zu 10 LED-Arbeitsscheinwerfer zur Verfügung, die den Arbeitsbereich perfekt ausleuchten.



LEISTUNG

Landini



*Der Motor des neuen **Serie 5** hat sich als wirklich optimal erwiesen. Er ist leistungsstark und ich produziere daher mehr, er verbraucht wenig, wodurch ich spare, und der Wartungsaufwand ist gering, wodurch ich weniger Zeit verliere.*

Andreas

FPT F36 MOTOR, DER IMMER MAXIMALE LEISTUNG BEREITSTELLT

Im Rahmen der Anforderungen der neuen Abgasnorm Stage V / Tier 4 Final hat Landini die Kombination Motor-Getriebe der **Serie 5** neu gestaltet, um Effizienz und Leistung auf höchstem Niveau zu halten. Der SCR-Katalysator zur Reduktion der Stickoxid-emissionen befindet sich nicht mehr im rechten Kabinenpfosten integriert, sondern wurde unter der Motorhaube angeordnet, so dass während der Arbeit eine ungehinderte Sicht gewährleistet ist.

Die neue **Serie 5** ist mit den FPT F36 Motoren mit 4 Zylindern und 16 Ventilen, 3,6 Litern, Ladeluftkühler mit elektronisch gesteuerter Common-Rail Einspritzung ausgestattet, die eine Leistung von 95 PS, 102 PS und 114 PS erbringen. Dank der Technologien EGR / DOC / DPF / SCR entspricht er der Norm Stage V / Tier 4 Final.


LANDINI



NEUE ABGASREINIGUNGS-SYSTEME: VERSTECKT, ABER PRÄSENT

Die **Serie 5** ist mit den Technologien EGR / DOC / DPF / SCR ausgestattet, um die neue Abgasnorm Stage V / Tier 4 Final einzuhalten. Die Abgasreinigungssysteme wurden unter der Motorhaube angeordnet, sind daher nicht zu sehen, um so unbehinderte Sicht während der Arbeit zu gewährleisten.

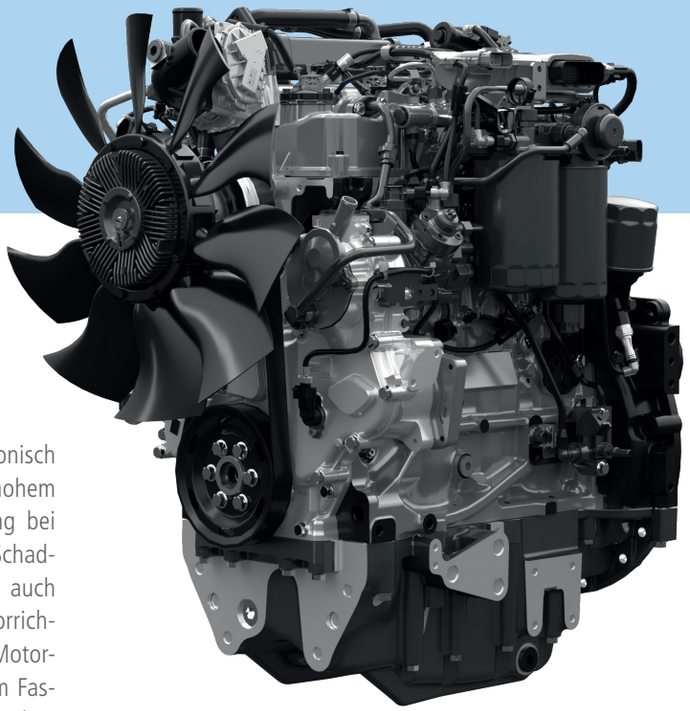

REDUZIERTER VERBRAUCH

Das Common-Rail-System des FPT F36 Motors ist ein elektronisch gesteuertes Einspritzsystem, bei dem der Kraftstoff unter hohem Druck in den Motor eingespritzt wird, um höhere Leistung bei gleichzeitig geringerem Kraftstoffverbrauch und niedrigeren Schadstoffemissionen zu erzielen. Der Kraftstoffverbrauch wird auch durch den Motordrehzahlspeicher reduziert. Das ist eine Vorrichtung, welche die für das eingesetzte Anbaugerät optimale Motordrehzahl speichert und abruft. Der Kraftstofftank mit seinem Fassungsvermögen von 135 Litern sorgt für lange Arbeitsautonomie.





PARK LOCK: MAXIMALE SICHERHEIT

Die **Serie 5** mit hydraulischem Wendegetriebe kann mit der Park Lock, einer in das Getriebe integrierten mechanischen Verriegelung, ausgestattet werden. Mit der Park Lock kann der Traktor auch an steilen Hängen sicher geparkt werden.

KONFIGURIERBARES GETRIEBE, FÜR JEDEN ANSPRUCH

Der Traktor **Serie 5**, ein wahrer Meister der Vielseitigkeit, bietet verschiedene Getriebekonfigurationen, alle mit hydraulischem Wendegetriebe RPS, um den spezifischen Anforderungen der landwirtschaftlichen Betriebe gerecht zu werden:

1. Speed Four: 12 V +12 R, 16V + 16R mit Kriechgang.

2. Power Four mit 2 Lastschaltstufen Hi-Lo: 24 V + 24 R; 32 V + 32 R mit Kriechgang.

3. T-Tronic mit 3 Lastschaltstufen HML: 36 V + 12 R; 48 V + 16 R mit Kriechgang.

4. T-Tronic mit 3 Lastschaltstufen HML und RoboShift: 36 V + 12 R; 48 V + 16 R mit Kriechgang.

Landini hat die ohnehin schon extrem robusten und zuverlässigen Getriebe weiter perfektioniert, um ihre Effizienz in Sachen Kraftübertragung weiter zu steigern und um weniger Kraftstoff zu verbrauchen.

*Mein **Serie 5** hat ein Getriebe mit 48 Gängen Ich verwende ihn für jede Arbeit und habe dabei festgestellt, dass er robust und stets zuverlässig ist und niemals an Leistung verliert.*

Josef

SPEED FOUR GETRIEBE

Das Speed Four Getriebe verfügt über 4 synchronisierte Gänge und 3 mechanische Gruppen für 12 V + 12 R und ist mit einem elektrohydraulischen Wendegetriebe RPS ausgestattet, das bequem am Lenkrad gesteuert wird. Mit dem Kriechgang kombiniert werden 16 V + 16 R sowie eine Mindestgeschwindigkeit von 360 m/h bereitgestellt.

ELEKTROHYDRAULISCHES POWER FOUR GETRIEBE, HOHE ZUVERLÄSSIGKEIT

Das elektrohydraulische Power Four Getriebe Hi-Lo verdoppelt die Anzahl der Gänge des Schaltgetriebes: 24 V + 24 R. Mit dem Kriechgang stehen 32 V + 32 R zur Verfügung. Das über das Lenkrad steuerbare hydraulische Wendegetriebe RPS verfügt über eine De-Clutch-Funktion, die es dem Fahrer ermöglicht, alle Gänge kupplungsfrei zu schalten.

ELEKTROHYDRAULISCHES T-TRONIC GETRIEBE, ABSOLUTE EFFIZIENZ

Das elektrohydraulische T-Tronic Getriebe mit HML verdreifacht die Anzahl der Gänge des Schaltgetriebe für 36 V + 12 R. Der Kriechgang ermöglicht 48 V + 16 R und eine Mindestgeschwindigkeit von 310 m/h. Die De-Clutch-Taste und der Wendeschalthebel am Lenkrad ermöglichen automatische Gang- und Fahrtrichtungswechsel ohne Benutzung des Kupplungspedals. Das Ansprechverhalten der Gang- und Wendeschaltung kann vom Fahrer elektronisch an die jeweilige Aufgabe angepasst werden.

ROBOSHIFT, DAS GÜNSTIGE GETRIEBE

Das Getriebe RoboShift mit robotisierter Gangschaltung und 3 Lastschaltstufen HML bietet 12 Gänge in jeder Gruppe, die manuell oder automatisch über die Funktion APS Auto Power-Shift gesteuert werden. Zusätzlich kann der Serie 5 dank der neuen Funktion Stop&Action durch Drücken und Loslassen des Bremspedals einfach und bequem gestoppt und wieder gestartet werden.

Das RoboShift-Getriebe bietet wichtige Vorteile:

› **Mehr Komfort**: Das robotisierte Getriebe RoboShift ist über den einfachen und bequemen Multifunktions-Joystick SmartPilot sowie über die komplett neu gestaltete rechte Konsole steuerbar, ganz zum Vorteil der Produktivität.

› **Mehr Produktivität**: Das elektronische RoboShift-Getriebe gibt dem Fahrer die Wahl zwischen der Einfachheit des manuellen Betriebsmodus, welches die Bedienung des Schaltgetriebes mit zwei Tasten ermöglicht, und der Bequemlichkeit des automatischen Betriebsmodus, welches automatisch den richtigen Gang wählt. Dies ermöglicht es dem Fahrer, sich auf die vorzunehmende Arbeit besser zu konzentrieren, was zur Steigerung der Produktivität beiträgt.

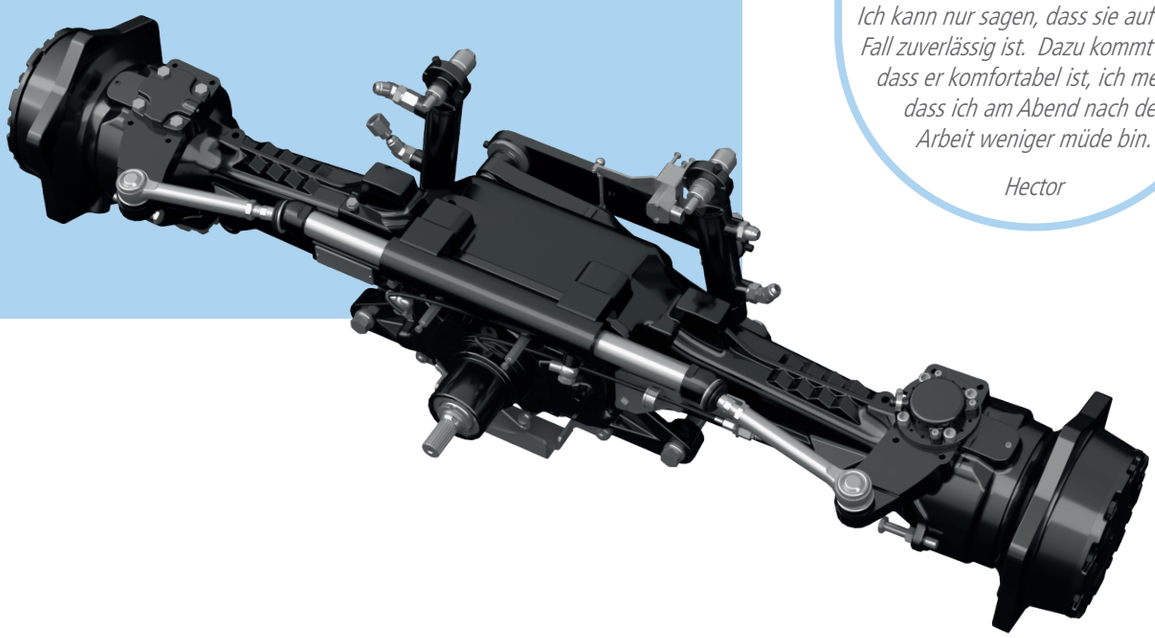

*Ich habe meine **Serie 5** überall verwendet und die neue gefederte Achse auf die Probe gestellt. Ich kann nur sagen, dass sie auf jeden Fall zuverlässig ist. Dazu kommt noch, dass er komfortabel ist, ich merke, dass ich am Abend nach der Arbeit weniger müde bin.*

Hector

NEUE GEFEDERTE ACHSE, FÜR NOCH MEHR KOMFORT

Die wendigen, robusten und starken Achsen von Landini stehen unter allen Arbeitsbedingungen für Zuverlässigkeit sowie für Stabilität beim Transport. Die neue gefederte Achse der **Serie 5** fängt die durch Bodenunebenheiten verursachten Stöße noch stärker ab und bietet ein Maß an Komfort und Sicherheit, das nur bei Traktoren der höheren Leistungsklassen zu finden ist.

Dank ihrer Robustheit ist die gefederte Vorderachse sowohl beim Transport als auch beim Arbeiten mit dem Frontkraftheber und dem Frontlader absolut zuverlässig. Darüber hinaus stellen die hohe Bodenfreiheit und der 55°-Lenkeinschlag der **Serie 5** eine ausgezeichnete Manövrierfähigkeit bereit. Die hydrostatische Lenkung ermöglicht darüber hinaus selbst in niedrigen Drehzahlbereichen ein sanftes Lenken. Wer auf der Suche nach einem Mehrzwecktraktor mit höherem Komfort und mehr Produktivität ist, der ist bei der **Serie 5** von Landini genau richtig.



INTEGRALBREMSYSTEM (IBS)

Das an der Vorderachse integrierte Integralbremssystem (IBS – Integrated Brake System) ist mit im Ölbad laufenden Scheibenbremsen ausgestattet und erzeugt eine effiziente Bremswirkung an allen vier Rädern. Durch dieses System wird der Bremsweg um 50% verkürzt und größtmögliche Sicherheit bei Straßenfahrten garantiert. Wenn die Vorder- und Hinterachsbremsen aktiviert werden, erzeugen sie eine Bremskraft, die proportional zu der auf das Bremspedal ausgeübten Kraft ist, wodurch eine präzise Bremswirkung entsteht. Zusammen mit dem Anhängerbremssystem garantiert das Integralbremssystem ein effizientes Bremsen des Traktor-Anhänger-Gespanns für maximale Sicherheit an steilen Hängen.



AUTOMATISCHE ZUSCHALTUNG VON DIFFERENTIALSPERRE UND ALLRADANTRIEB

Für maximale Traktion und perfekte Bodenhaftung des Allradantriebs ist der **Serie 5** mit der Twin Lock, einer kombinierten Vorder- und Hinterachs-Differentialsperre, ausgestattet. Dieses System schaltet die Differentialsperre und den Allradantrieb automatisch ein und aus, wodurch die Arbeit des Bedieners einfacher und effizienter wird.



HIGHLIGHTS

- Maximale Vielseitigkeit mit Frontkraftheber und Frontzapfwelle.
- Dreifachpumpe mit einer Fördermenge von 82 l/min.
- Bis zu 7 hydraulische Einheiten, dank 6 Steuergeräte und 1 Mengenteiler.
- Frontkraftheber der Kategorie 2 - stemmt bis zu 2.200 kg.



NEUE HYDRAULIKANLAGE, FÜR NOCH MEHR PRODUKTIVITÄT

*Beim Händler hat man mich erst einmal gefragt, welche Arbeiten ich mit der **Serie 5** erledigen wollte, und dann hat man mir einen maßgeschneiderten Hydraulikkreislauf konfiguriert, der perfekt auf meine Bedürfnisse zugeschnitten ist.*

Frank

Die Hydraulikanlage mit offenem Kreislauf des neuen **Serie 5** kann mit einer Doppelpumpe, die eine Fördermenge von 62 l/min ermöglicht, oder mit einer Dreifachpumpe mit 82 l/min konfiguriert werden. Dank dieser erhöhten hydraulischen Leistung ist es möglich:

> Die Bearbeitungen zu beschleunigen.

> Mehrere Vorgänge gleichzeitig auszuführen.

> Schwerste Arbeiten auszuführen.

> Den Kraftstoffverbrauch zu mindern, da der Motor bei gleicher Durchflussmenge mit einer niedrigeren Drehzahl läuft.

> Den Komfort zu erhöhen und die Ermüdungserscheinungen zu verringern, da durch den Betrieb mit einer niedrigeren Motordrehzahl weniger Schwingungen und Lärm erzeugt werden.

> Die Kurven auch bei schwereren Arbeiten stets ohne Anstrengung zu fahren, was der spezifischen Lenkungspumpe mit einer Fördermenge von 32 l/min zu verdanken ist.



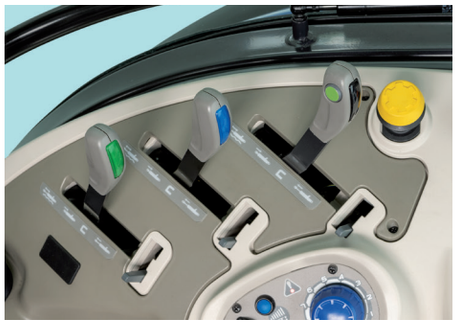

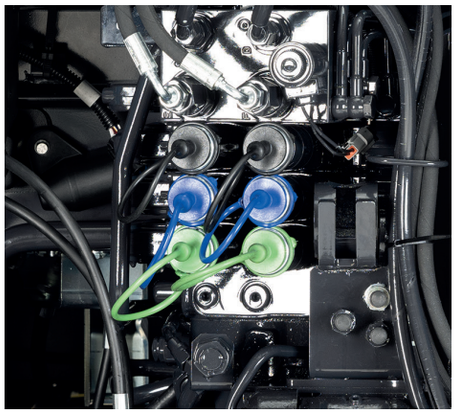

MEHR STEUERGERÄTE, MEHR EFFIZIENZ BEI DER ARBEIT

Die **Serie 5** kann mit bis zu 6 hydraulischen Steuergeräten ausgestattet werden. Drei davon werden mechanisch und ein wird elektronisch gesteuert; als Option sind 2 Zwischenachssteuergeräte für den Frontlader oder andere Frontgeräte erhältlich. Auf Anfrage steht ein Mengenteiler zur Verfügung, der zwei hydraulische Einheiten über ein einziges Steuergerät bedient. Es gibt 4 Steuergerätetypen, die für unterschiedliche Arbeitsanforderungen miteinander kombiniert werden können:

- **Standard**: doppeltwirkend.
- **Kick-out**: mit automatischer Entriegelung.
- **Schwimmend**: für Anbaugeräte, die dem Bodenprofil folgen.
- **Hydraulikmotor/schwimmend**: für die Verwendung von Anbaugeräten mit Hydraulikmoteren oder mit Schwimmfunktion.

Jede dieser Optionen ermöglicht es, den Traktor mit einem Frontkraftheber, einem Frontlader, einem Heckkraftheber und einer Vielzahl von Front- und Heckgeräten einzusetzen, um ein Höchstmaß an Vielseitigkeit und Effizienz zu erreichen. Die qualitativ hochwertigen Schnellkuppler der Steuergeräte sind einfach anzuschließen und gut erreichbar angebracht, wodurch Zeit gespart werden kann. Darüber hinaus wird durch einen Mengenteiler die Ölmenge bestimmt, die an die Steuergeräte geliefert werden muss.



KONFIGURIERBARE KRAFTHEBER FÜR MAXIMALE VIELSEITIGKEIT

Um den unterschiedlichen Arbeitsanforderungen gerecht zu werden, stehen drei Krafthebertypen zu Verfügung:

> **Mechanisch**: einfach und bedienerfreundlich.

> **Mechanisch mit ELS-System**: beschleunigt die Manöver am Feldrand.

> **Elektronisch**: präzise und leistungsstark, wiederholt die Arbeitsabläufe und findet die Positionen wieder.

Mit den Bedienelementen jeder Konfiguration, die auch an den Kotflügeln angebracht sind, können die Anbaugeräte bequem und einfach an- und abgekoppelt werden. Der 3-Punkt-Heckkraftheber der Kategorie 2 hebt bis zu 4.500 kg mit zwei optional erhältlichen Zusatzhubzylindern.

MECHANISCHER KRAFTHEBER MIT OPTIONAL ERHÄLTLICHEM ELS-SYSTEM

Der mechanisch betätigte hydraulische Kraftheber der **Serie 5** zeichnet sich durch sehr hohe Präzision bei der Arbeit aus. Das optional erhältliche ELS *(Ergonomic Lift System)* hebt und senkt das Anbaugerät mit einem Klick, wodurch die Manöver am Vorgewende schneller erfolgen und die Produktivität erhöht wird.

ELEKTRONISCHER KRAFTHEBER

Der präzise und leistungsstarke Heckkraftheber ist mit einer elektronischen Zugkraftregelung ausgestattet. Um die Manöver am Vorgewende zu erleichtern und zu beschleunigen, kann das Anbaugerät mit einem Klick gehoben und abgesenkt werden, wobei es die Arbeitspositionen automatisch wiederfindet. Darüber hinaus wird die Zapfwelle dank der Steuerung Auto-PTO automatisch ein- und ausgeschaltet, was gänzlich zum Vorteil der Produktivität geht.

FRONTZAPFWELLE MIT 1 ODER 4 DREHZAHLBEREICHEN UND AUTOMATISCHER STEUERUNG



Die Zapfwellenleistung beträgt 540 U/min. Auf Anfrage stehen 4 Drehzahlbereiche zur Verfügung: 540 / 540E / 1000 / 1000E U/min. Die hydraulisch betätigte Ölbad-Mehrscheibenkupplung schaltet die Zapfwelle stufenweise zu, sodass ein sanfter Kupplungsvorgang erfolgt und ein abruptes Anlaufen der Welle vermieden wird. Zum leichteren Ankoppeln der Anbaugeräte verfügt die Zapfwelle auch an den hinteren Kotflügeln über entsprechende Bedienelemente. Die praktische Funktion „Auto" aktiviert und deaktiviert die Zapfwelle automatisch, wenn der Kraftheber am Feldrand betätigt wird.

FRONTKRAFTHEBER UND FRONTZAPFWELLE



Dank seiner herausragenden Vielseitigkeit kann der **Serie 5** mit einem Frontkraftheber und einer Frontzapfwelle ausgestattet werden, die in Verbindung mit den Heckanbaugeräten verwendet werden können. Der Frontkraftheber der Kategorie 2 hebt bis zu 2.200 kg und verfügt über die Funktionen Heben/Senken und Schwimmstellung. Die Bedienelemente sind sowohl in der Kabine als auch an den Kotflügeln angebracht und ermöglichen so das schnelle und einfache Ankuppeln der Anbaugeräte. Die Zapfwelle mit elektrohydraulischer Betätigung und im Ölbad gelagerten Scheiben dreht mit 1.000 U/min.

EINZIGARTIG



Landini





Ich habe mich für die 75 PS entschieden, da er einzigartig ist. Er benötigt kein AdBlue, also spare ich. Er ist kompakt und wendig und ich kann ihn überall gut einsetzen. Außerdem ist er stark, mir kommt es vor, als hätte ich 15 PS mehr!

Simon

LANDINI 5-085, EINFACH UNVERGLEICHLICH

Der **5-085** von Landini ist ein intelligenter, einzigartiger Mehrzweck-traktor, der durch seine LEISTUNG, SPARSAMKEIT und VIELSEITIGKEIT besticht. Mit seinen 75 PS hält der **5-085** die Abgasnorm Stage V / Tier 4 Final auch ohne den Einsatz von AdBlue ein. Diese Lösung führt zu erheblichen und dauerhaften finanziellen Einsparungen und spart dazu auch noch Zeit, da weniger Eingriffe und Kontrollen erforderlich sind.

Der herausragende **5-085** verfügt über einen leistungsstarken Motor mit 3,4 Litern, der in der Lage ist, seine gesamten 75 PS zu nutzen. Der **5-085** liefert mit 56% den besten Drehmomentanstieg auf dem Markt, und sorgt auch unter schwersten Bedingungen für eine optimale Zugkraft, was die Arbeit erheblich erleichtert. Das Getriebe ist auch mit HML erhältlich. Die 34 Zoll Hinterräder sorgen für mehr Bodenfreiheit. Es können bis zu 10 LED-Arbeitsscheinwerfer installiert werden.

Dank seiner geballten Kraft ist der **5-085** optimal für alle Arbeiten der Bodenvorbereitung geeignet. Mit seinem ausgezeichneten Gewicht-/ Leistungsverhältnis eignet er sich hervorragend für den Transport, auch auf hügeligem Gelände. Dazu reiht sich noch die Tatsache ein, dass er sich dank seiner Kompaktheit und Wendigkeit für die Arbeit im Stall eignet. Der Landini **5-085** ist der einzige Traktor, der die Vorteile des geringen Gewichts mit der Kraft eines Mehrzwecktraktors verbindet.



MOTOR

FPT MOTOR F34: HOHE LEISTUNG UND MAXIMALE ERSPARNIS

Dank seiner hervorragenden Leistung erscheinen die 75 PS des Landini **5-085** wie als mindestens 10 PS mehr. Beim Motor handelt es sich um einen einen FPT F34, mit 3,4 Litern Hubraum, 4 Zylindern, 8 Ventilen und Turbo-Ladeluftkühler und elektronisch gesteuertem Common-Rail Einspritzung. Das Drehmoment von 375 Nm bei 1.400 U/min und der Drehmomentanstieg von 56 % sind wirklich herausragend: Die Motorleistung bleibt von 1.400 bis 2.200 U/min konstant. Der vergrößerte Kraftstofftank mit seinen 103 Litern Fassungsvermögen sorgt für eine lange Arbeitsautonomie.

Dank der Technologien EGR / DOC / DPF / ist der **5-085** gemäß Stage V / Tier 4 Final zugelassen. Mit seinen 75 PS erfüllt dieser intelligente Mehrzwecktraktor die Umweltschutzvorschriften, ohne dass ein AdBlue-System erforderlich ist, und sorgt so für eine deutliche Senkung der Betriebskosten.

ACHSE



VORDERACHSE: ROBUST, ZUVERLÄSSIG UND WENDIG

Die starre Vorderachse des **5-085** zeichnet sich durch ihre geringen Abmessungen aus, wodurch die Kompaktheit und Wendigkeit der Maschine voll zum Tragen kommen. Dank ihrer Robustheit erweist sie sich als eine zuverlässige und stabile Achse für alle Arbeitseinsätze, von Arbeiten mit dem Frontkraftheber oder Frontlader bis hin zu Transportarbeiten. Die optimale Manövrierbarkeit des Traktors wird durch die hohe Bodenfreiheit und den Einschlagwinkel von 55° weiter unterstrichen.





VIELSEITIGE HYDRAULIKANLAGE FÜR MEHR EFFIZIENZ

Die Hydraulikanlage mit offenem Kreislauf des **5-085** verfügt über eine Doppelpumpe: Die Pumpe für die Steuergeräte liefert 56 l/min, die Pumpe für die Lenkung bietet 32 l/min, um in jeder Arbeitssituation große Laufruhe zu gewährleisten.

Es können bis zu 6 hydraulische Einheiten bedient werden: 5 Steuergeräte, 3 davon hinten und 2 mittig, und ein Mengenteiler, der zwei hydraulische Einheiten über ein einziges Steuergerät bedient. Es gibt 4 Steuergerättypen: I) **Standard**: doppeltwirkend. II) **Kick-out**: mit automatischer Entriegelung III) **Schwimmend**: für Anbaugeräte, die dem Bodenprofil folgen. IV) **Hydraulikmotor/schwimmend**: für die Verwendung von Anbaugeräten mit Hydraulikmoteren oder mit Schwimmfunktion.
Zum Beweis der extremen Vielseitigkeit und Effizienz des **Serie 5** ermöglicht es jede Konfiguration, den Traktor mit einem Frontkraftheber, einem Frontlader, einem Heckkraftheber und einer Vielzahl von Front- und Heckgeräten einzusetzen. Darüber hinaus spart man dank der hochwertigen Schnellkuppler und ihrer bequemen Anordnung auch noch Zeit.







STARKE, PRÄZISE UND PRAKTISCHE KRAFTHEBER

Der mechanisch betätigte hydraulische Kraftheber des **5-085** ist absolut präzise und lässt sich einfach bedienen. Um die Manöver am Feldrand zu beschleunigen, kann er mit dem ELS *(Ergonomic Lift System)* ausgestattet werden, mit dem sich das Anbaugerät mit einem Klick heben und senken lässt. Die Befestigung der Anbaugeräte ist praktisch und schnell umsetzbar, da sich die Bedienelemente sowohl in der Kabine als auch an den Kotflügeln befinden. Der 3-Punkt-Heckkraftheber der Kategorie 2 stemmt bis zu 3.900 kg. Der Frontkraftheber der Kategorie 2 hebt ganze 1.700 kg.



LANDINI FRONTLADER: EFFIZIENZ, DIE SICH AUSZAHLT

Die robusten Frontlader **Landini L15** und **Landini L20**, die mit der **Serie 5** kombiniert werden können (wobei der L15 für das Modell **5-085** und der L20 für die anderen Modelle der Baureihe bestimmt ist), erhöhen die Vielseitigkeit und Funktionsfähigkeit des Traktors. Der neue Landini Frontlader zeichnet sich durch zahlreiche Vorteile aus:

> Der neue, praktische Joystick, der auf Forschungen im Bereich der Ergonomie beruht, erleichtert die Steuerung der Funktionen wie: Heben/Senken und Be-/Abladen, dritte und vierte Funktion, Hi-Lo und HML.

> Das Fahrgestell wurde so konzipiert, dass es die Bodenfreiheit nicht beeinträchtigt, wodurch die Anbaukulturen geschützt werden.

> Der Frontlader schränkt den Wenderadius nicht ein.

> Dank dem Stoßdämpfer mit 2 Stickstoffspeichern, die zwischen den Zylindern angeordnet sind, arbeitet der Lader stets linear und gleichmäßig und vermeidet Belastungen, welche die Leistung der Vorderachse verringern könnten.

> Die Rohre des Hydraulikkreislaufs reduzieren die Überhitzung des Öls und erleichtern die Wartung.

> Während der Arbeit kann das Anbaugerät auch dank der transparenten Dachluke von der Kabine ständig überwacht werden.



> Der Frontlader kann gleichzeitig mit dem Frontkraftheber verwendet werden.

> Spezielle Halterungen am der **Serie 5** vereinfachen die Montage und Demontage des Laders.

> Mit dem Gerätehalter Euro Hitch kann eine Vielzahl von Anbaugeräten befestigt werden.

> Dank des Messstabs für die Schaufel ist der Winkel des Anbaugeräts in Bezug zum Boden vom Fahrersitz jederzeit gut ersichtlich: Eine unschätzbare Hilfe beim Manövrieren.

> Die aus HLE-Stahl mit hohem Elastizitätsgrenzwert gefertigten Landini Lader bieten eine hohe Hubkraft: 1.500 kg beim Modell **L15** und 1.800 kg beim Modell **L20**.

Die **Serie 5** und der Landini Frontlader **L15** oder **L20** sind ein wirklich perfektes Arbeitsgespann, das darauf spezialisiert ist, jederzeit herausragende Effizienz und Produktivität zu garantieren.




LANDINI
5-80 IC
LANDINI



SERIE 5 HC, DER ECHTE SPEZIALIST FÜR DEN GARTENBAU

Der Landini **Serie 5 HC** ist der unermüdliche Spezialtraktor für den Gartenbau. Der durch seine Produktivität und den Komfort herausstechende Traktor **Serie 5 HC** wurde entwickelt, um Arbeiten für die Behandlung, die Ernste und das Säen von Gemüse, Obst, Mais Reis und sonstigen Sonderkulturen auszuführen.

Dank seinen großen, schmalen gleichgroßen Rädern kann der Traktor **Serie 5 HC** eine Bodenfreiheit von 700 mm erreichen. Eine beachtliche Höhe, dank der es ihm möglich ist, die Anbaukulturen nicht zu berühren und sie dadurch zu schützen. Darüber hinaus sorgt der Traktor für eine nur minimale Bodenverdichtung und hat einen einzigartiger Wendekreis, der im Zusammenspiele mit seiner außergewöhnlichen Wendigkeit das Manövrieren am Feldrand erleichtert. Die Räder sind auch für den Transport auf der Straße zugelassen. Der **Serie 5 HC** ist mit einer Leistung von 95 PS und 102 PS erhältlich.



PRÄZISE

Landini



LANDINI DIGITAL SOLUTIONS, UM IHRE ZUKUNFT ZU KULTIVIEREN

Die technologische Innovation verbessert die Arbeitsbedingungen, steigert die Produktivität und schont die Umwelt. Im Sinne dieser Philosophie hat die Argo Tractors Gruppe Ihre Traktoren für die fortschrittlichsten digitalen und telematischen Technologien vorgerüstet, um Ihnen zu helfen, Ihre Flotte und Ihren landwirtschaftlichen Betrieb effizienter und aus der Ferne zu verwalten. Landini Digital Solutions bieten eine Reihe von hoch entwickelten Funktionen:

Telemetria e Telediagnosi: Telemetrie und Ferndiagnose: Dank des Systems Fleet & Remote Diagnostics Management erfolgt die Kontrolle der Flotte und die Analyse der Fahrzeugdaten über die Telemetrie und ermöglicht die Ferndiagnose die Überwachung und Verwaltung der Traktorparameter aus der Ferne.

Precision Farming: Das satellitengestützte Lenksystem Precision Steering Management verbessert die Effizienz und Genauigkeit der Arbeit; das ISObus-System ermöglicht eine einwandfreie Steuerung der AEF-zertifizierten ISObus-kompatiblen Anbaugeräte.

Farm Management: Landini Farm verwaltet die Ausbringungskarten und erleichtert die Führung des landwirtschaftlichen Betriebs.

Digitale Dienste: Die App My Landini bietet einfachen Zugriff auf die Landini-Welt.

Cloud Data: Die Cloud-Plattform Agrirouter ermöglicht die integrierte Kommunikation zwischen allen Diensten.

Mit den Digital Solutions von Landini erhalten Sie mehr Leistung, mehr Effizienz und mehr Rentabilität bei einem gleichzeitigen Höchstmaß an Benutzerfreundlichkeit, Sicherheit und Komfort.



ECHTZEITÜBERWACHUNG DER FLOTTE

Das System zeigt jederzeit die exakte Position jedes Traktors und informiert den Bediener durch die Geofence-Funktion, wenn dieser eine festgelegte Grenze betritt oder verlässt. Zudem misst das System die Effizienz jedes Fahrzeugs anhand von Parametern wie Geschwindigkeit, Motorstunden, Motorumdrehungen, Kraftstoff- und AdBlue®-Stand, durchschnittlichem Verbrauch und Arbeitsfortschritt.

DATENANALYSE

Die Daten, die aus dem Traktor kommen, ermöglichen die Quantifizierung der Produktivität jeder Maschine und der Gewinnspanne des Betriebs. Diese Informationen sind für die Kontrolle und Reduzierung der Kosten, das Erstellen von Prognosen und Arbeitsplänen und das Treffen von informierten Entscheidungen unerlässlich.



FLEET & REMOTE DIAGNOSTICS MANAGEMENT: GEWINN GARANTIERT

Landini, ein weltweit bekanntes Symbol für Leidenschaft und Innovation, hat seine Traktorenflotte für Fern-Management und -Diagnose vorgerüstet. Das **Landini Fleet & Remote Diagnostics Management** System unterstützt die Landwirte dabei, bewusste Entscheidungen zu treffen, die auf zuverlässigen Daten beruhen. Dadurch werden Betriebskosten reduziert und gleichzeitig Leistung und Rentabilität erhöht.
Mit diesem System, das über einen Computer oder ein Mobilgerät zugänglich ist, können Landwirte die Aktivität jedes Fahrzeugs verfolgen und die Daten ihrer gesamten Traktorenflotte analysieren. Diese fortschrittliche Lösung basiert auf 4 Schlüsselpunkten:

1. Echtzeitüberwachung der Flotte
2. Datenanalyse
3. Planmäßige Wartung und Ferndiagnose
4. Aktivitätshistorie

Seit jeher bietet Landini innovative Lösungen, um die Bedürfnisse der modernen Landwirtschaft zu erfüllen. Das **Landini Fleet & Remote Diagnostics Management** unterstützt Sie dabei, die besten Entscheidungen zu treffen, um Ihre Flotte effizienter zu verwalten und Traktoren in perfektem Zustand zu halten. Dadurch werden alle Einsätze optimiert und erhöht sich die Gewinnspanne Ihres Betriebs.

3

PLANMÄSSIGE WARTUNG UND FERNDIAGNOSE

Das Management der Flotte erfolgt unkompliziert und schnell. Bei Maschinenausfällen greift der Kundendienst in Echtzeit per Fernzugriff ein, um geeignete Lösungen anzuwenden und Ausfallzeiten zu reduzieren. Dadurch wird die Leistung der Fahrzeuge verbessert und die Lebensdauer des Maschinenparks verlängert.

4

AKTIVITÄTSHISTORIE

Dies Funktion grenzt die Arbeitsflächen ein und speichert die Arbeitsdaten für spätere Bearbeitungen. Dadurch wird die Organisation der Arbeit verbessert und werden Leistungsfähigkeit, Effizienz und Produktivität optimiert.



LANDINI FARM: MEHR EFFIZIENZ IM LANDWIRTSCHAFTSBETRIEB

Landini verbessert die Effizienz Ihrer Arbeit auf dem Feld. Und nicht nur das – **Landini Farm** verbindet Ihren Traktor mit einem intelligenten und intuitiven System für das Management Ihres landwirtschaftlichen Betriebs. Die Vorteile davon liegen auf der Hand: Die Arbeit wird erleichtert, die Effizienz wird gesteigert und Zeit wird gespart.



360-GRAD-MANAGEMENT IHRES UNTERNEHMENS

Landini Farm unterstützt über 400 verschiedene Anbaukulturen und ermöglicht das Management aller Arbeiten im landwirtschaftlichen Batrieb: Management des Anbaukulturen; Verfolgung und Planung der Tätigkeiten auf dem Feld; Beratung zum Schutz und zur Bewässerung der Kulturen; Erstellen und Austausch von Ausbringungskarten, mit Kostenkontrolle und Überwachung der Nachhaltigkeit; Export von Dokumenten.

IMMER BEI DER HAND

Landini Farm steht immer zu Ihrer Seite, ob auf dem Feld oder im Betrieb, dank der App für Smartphone und Tablet. Und wenn Sie Ihren Betrieb vom Computer aus verwalten wollen, können Sie auf die Webversion für Mobilgeräte zugreifen.

VERBUNDEN MIT IHREM LANDINI

Wenn der Traktor mit der App **Landini Farm** verbunden ist, können die Leistung des Traktors und die Berichte über die Aktivitäten auf dem Feld angezeigt werden. Zudem kann man Ausbringungskarten, A/B-Linien, Grenzen und Hindernisse einsehen.

EINFACH UND INTUITIV

Landini Farm ist übersichtlich und bedienerfreundlich konzipiert. Alle Fragen über die Verwendung der App Landini Farm werden in einem Beratungschat beantwortet.



PRECISION STEERING MANAGEMENT: DER ERTRAG IM ZEICHEN DER PRÄZISION

Die Präzisionslandwirtschaft existiert, seit der Mensch begonnen hat, den Boden zu bewirtschaften. Dank der technologischen Entwicklung wird die Precision Farming heute mit innovativen Instrumenten umgesetzt, die die Effizienz und Produktivität steigern.

Landini setzt das innovative System **PSM - *Precision Steering Management*** ein. Dabei handelt es sich um eine Reihe integrierter Vorrichtungen für das satellitengestützte Fahren, die von der Kabine aus über ein intuitives Touchscreen-Display, auf das die durchzuführenden Arbeiten importiert werden können, gesteuert werden. Die automatische, präzise Steuerung der Lenkung ermöglicht es, Feldarbeiten mit einer Abweichung von nur 2 cm von der festgelegten Strecke durchzuführen und dabei Überlappungen der Spuren auf ein Minimum zu reduzieren. Dank dieser unvergleichlichen Arbeitspräzision werden Betriebskosten und Zeit eingespart, Umweltbelastung verringert und Produktivität gesteigert.



ISOBUS & ISOBUS GREEN, FÜR EIN EINFACHERES UND EFFIZIENTERES ARBEITEN

Im Jahre 2015 erhält Argo Tractors die AEF ISObus-Zertifizierung. Das **ISObus**-System ist das Standardprotokoll, über das der Bordcomputer mit dem Traktor und den Anbaugeräten kommuniziert. Dank der automatischen Steuerung der **ISObus**-kompatiblen Anbaugeräte kann das Feld anhand von den über die App Landin Farm erstellten Ausbringungskarten mit variablen Ausbringungsmengen bearbeitet werden. Alle **ISObus**-Anbaugeräte können über den 12-Zoll-DSM-Touchscreen-Monitor einfach und präzise gesteuert werden, was zu einer größeren Betriebseffizienz und damit zu einer höheren Produktivität führt.
Landini fördert das innovative Projekt **ISObus Green**, mit dem alle mechanischen Geräte, die bereits im landwirtschaftlichen Betrieb eingesetzt werden, ebenfalls in das **ISObus**-System einbezogen werden können. Eine Lösung, die die Leistungsfähigkeit jedes Anbaugeräts maximiert.

PRECISION STEERING MANAGEMENT & ISOBUS: DIE VORTEILE AUF EINEN BLICK

Das *Precision Steering Management* und das ISObus-System sind innovative Technologien, die Landini ins Feld bringt, um den Arbeitskomfort, die Sicherheit und vor allem die Rentabilität jeder Bearbeitung zu steigern:

- Alle Arbeitsabläufe des Anbaugeräts werden auch im Automatikbetrieb präzise gesteuert.
- Die schwierigen Manöver werden erleichtert, um die Ermüdung des Bedieners zu verringern.
- Bei gleichzeitigem Fahren und Verwenden der Anbaugeräte kann sich der Fahrer dank des satellitengestützten Lenksystems PSM vollständig auf die Arbeit konzentrieren.
- Das satellitengestützte Lenksystem berechnet mit größter Genauigkeit die besten Wege. Dank der RTK-Technologie werden Feldarbeiten mit einer Abweichung von nur 2 cm von der festgelegten Strecke durchgeführt.
- Da die auf dem Feld zurückgelegten Strecken kürzer ausfallen, leiden der Traktor sowie die Anbaugeräte weniger unter Verschleißerscheinungen und wird Kraftstoff gespart.
- Dank der über die App Landini Farm programmierbaren Ausbringungskarten werden Produktverschwendungen erheblich verringert, denn das Feld wird mit variablen Ausbringungsmengen bearbeitet. Dadurch werden Überlappungen und Fehlstellen auf ein Minimum reduziert. Neben einem geringeren Wasserverbrauch werden im Durchschnitt 10% weniger Saatgut, 16% weniger Düngemittel und bis zu 60% weniger Unkrautvertilgungsmittel eingesetzt.
- Es gibt weniger Rückstände von Chemikalien, was sich positiv auf die Umwelt auswirkt.
- Das Erstellen der Berichte und die Einstellungen sind einfach und können bequem selbständig erledigt werden, ohne dass der Eingriff eines Fachtechnikers erforderlich ist.

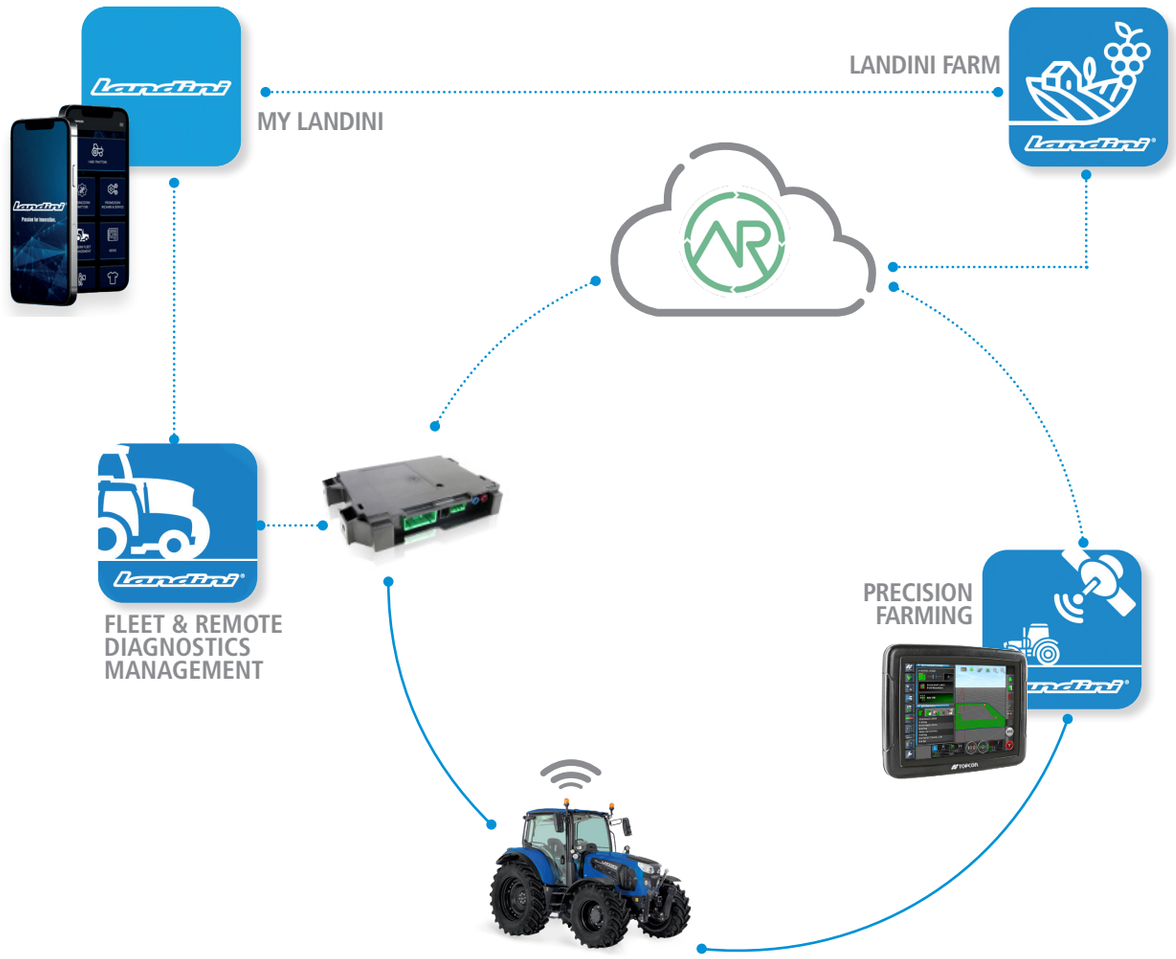

ARGO TRACTORS FLEET ROUTER MANAGEMENT VEREINFACHT IHRE ARBEIT

Die neuen digitalen Technologien haben in kurzer Zeit Datenquellen und -ziele vervielfältigt. Heutzutage ist es sowohl für kleine als auch für große landwirtschaftliche Betriebe wichtig, verschiedene Systeme untereinander kommunizieren zu lassen. Aus diesem Grund ist Argo Tractors seit dem 30.03.2023 ein zertifizierter Partner von **Agrirouter** mit dem Account *Argo Tractors Fleet Router Management.* **Agrirouter** ist eine allgemeine Cloud-Plattform für den Datenaustausch, die die Übertragung von Informationen zwischen Maschinen, Anbaugeräten und Softwares von verschiedenen Herstellern erlaubt. **Agrirouter** verbindet verschiedene Quellen und Plattformen miteinander, was die Betriebsvorgänge vereinfacht und gleichzeitig den Datenschutz garantiert. Der Profi kann somit mit einem einzigen System alles unter Kontrolle behalten. Die Verbindung des Traktors mit den Anbaugeräten, die auch von verschiedenen Herstellern stammen können, und mit der Plattform Landini Farm, ermöglicht einfaches und effizientes integriertes Management des Fahrzeugs und des Betriebs.



APP MY LANDINI, WILLKOMMEN ZU HAUSE BEI LANDINI

Unsere intuitive App **My Landini** gewährleistet Ihnen eine immersive 360-Grad-Erfahrung in unseren Digital Solutions. Die App **My Landini** bietet einfachen Zugriff auf alle digitalen Services von Landini und ermöglicht es Ihnen, mit unserem Unternehmen mittels Nachrichten, Vertiefungen, Angebote und personalisierter Informationen Kontakt halten. Mit **My Landini** können Sie:

- Ihre Landini Flotte registrieren und Zugriff auf die planmäßige Wartung haben.
- Zugriff auf das Landini Fleet & Remote Diagnostics Management haben.
- Zugriff auf die Plattform Landini Farm haben.
- Auf dem Laufenden über Nachrichten und Ereignisse aus der Welt von Landini bleiben.
- Informationen über Verkaufsaktionen und Angebote zu Traktoren, Original-Ersatzteilen und Dienstleistungen bekommen.
- Auf dem Laufenden über Neuigkeiten, Aktionen und Ereignisse Ihres nächstgelegenen Händlers bleiben.

Landini steht Ihnen immer zur Seite. Mit der App **My Landini** haben Sie die ganze Welt von Landini in Ihrer Hand. Dadurch sind Sie immer bestens informiert und können somit Ihre Arbeit optimieren und noch effizienter und produktiver machen.

MY LANDINI



PRAKTISCH

SCHNELLE WARTUNG, UM SOFORT EINSATZBEREIT ZU SEIN

Die **Serie 5** ist vielseitig, effizient und bietet zahlreiche Lösungen, die seine Wartung vereinfachen und beschleunigen:

1. Die Motorhaube kann komplett geöffnet werden und bietet dadurch Zugriff auf alle Komponenten, wodurch die Wartungsarbeiten schneller erledigt werden.
2. Das Motoröl kann nachgefüllt werden, ohne die Motorhaube zu öffnen, da sich der Deckel mit dem Ölmessstab im unteren Teil des Motors befindet.
3. Der Motorluftfilter kann dank seiner Position einfach gereinigt und ausgewechselt werden.
4. Die Kühler, die vor dem Motor angebracht sind, und das seitlich abnehmbare Staubgitter ermöglichen eine einfache, schnelle und gründliche Reinigung.
5. Der Kraftstofftank ist unter der Kabine angebracht, um schnell und bequem nachtanken zu können.
6. Die Luftfilter, die am Kabinendach angebracht sind, sind gut zugänglich, was eine einfache Wartung ermöglicht.
7. Der Getriebeölstand kann bequem über den Deckel mit Ölmessstab am Heck des Traktors kontrolliert werden.




Landini



ZUVERLÄSSIGKEIT

LANDINI ORIGINAL-ERSATZTEILE: SPITZENREITER BEI PRODUKTIVITÄT

Ihr Landini arbeitet hart, bleibt aber trotzdem immer so gut wie neu: Mit den Original-Ersatzteilen von Landini scheint die Zeit still zu stehen. Die Original-Ersatzteile, die ein fester Bestandteil der planmäßigen Wartung und der Garantieverlängerung sind, werden von denjenigen hergestellt, die den Traktor kennen, eben weil sie ihn bauen. Dabei werden die höchsten Qualitätsstandards
eingehalten, um stets bessere Leistung und Sicherheit zu gewährleisten.
Die Vorteile:

> **Schnelligkeit**: Der Versand der Ersatzteile erfolgt immer innerhalb von 24 Stunden nach Auftragserhalt;

> **Qualität**: Jedes Teil hat eine 12-monatige Garantie und ist mit einem fälschungssicheren Hologramm, als Nachweis für Authentizität und Konstruktionsqualität, gekennzeichnet.

> **Günstigkeit**: Die Landini Original-Ersatzteile sind zuverlässig und kostengünstig, denn sie steigern die Leistung, erhalten die maximale Produktivität und wahren den Wert Ihres Traktors.

Bei der Herstellung der Landini Original-Ersatzteile kommt unsere gesamte Erfahrung in Sachen Entwicklung und Fertigung zur Anwendung, denn wer sich für Landini entscheidet, entscheidet sich für kompromisslose Qualität.



LEIDENSCHAFT FÜR INNOVATION SEIT 1884

Giovanni Landini hatte einen Traum: Er wollte die Geschichte der Landwirtschaft für immer verändern, indem er die Kraft der Maschinen auf die Felder brachte. Dieser Traum ging 1884 in Erfüllung, als er, von der Kraft seiner Ideen gestützt, die Werkstatt „Officine Landini" gründete. Die Neigung zur Innovation bei Planung und Produktion, das ist die Qualität, die die große Tradition von Landini ausmacht. Eine Geschichte, die von einem starken menschlichen Engagement geprägt ist, das im Laufe der Jahre zu einer starken Bindung zwischen dem Unternehmen und seinen Mitarbeitern geworden ist.

Im Jahre 1994 wird Landini Teil der Argo Industrial Group. Diese Übernahme gibt der Marke die Stärke, um mit Verkaufsniederlassungen und Importeuren weltweit präsent sein zu können. Die Arbeit jedes Einzelnen weniger ermüdend und gleichzeitig produktiver zu gestaltet, das war der Traum von Giovanni Landini. Ein Traum, heute so aktuell wie damals, denn die Qualität der Landwirtschaft ist die Grundlage für die Lebensqualität.

SERIE 5

		5-100	5-110	5-120
MOTORLEISTUNGEN				
Nennleistung (97/68/EG - ISO TR 14396)	PS / kW	95,2/70	102/75	112,9/83
Max. Leistung (97/68/EG - ISO TR 14396)	PS / kW	95,2/70	102/75	114/84
Nenndrehzahl	U/min	2200		
Drehzahl bei maximaler Leistung	U/min	1900		
Maximales Drehmoment bei 1400 U/min	Nm	395	430	460
Drehmomentanstieg		30%	32%	28%
Hersteller - Marke		FPT		
Motortyp		F36		
Abgasreinigungssystem Stage V		DOC + SCRoF		
Zylinder / Hubraum / Ventile		4 / 3,6 l / 16		
Luftfiltersystem		Trockenluftfilter		
Ansaugung		Turbomotor mit Ladeluftkühlung		
Einspritzsystem		elektronisch geregeltes Hochdruck-Common-Rail-Einspritzsystem		
Wartungsintervall		500 Betriebsstunden		
Kühlung		Kühlermatrix		
Kühllüfter		● Riemenantrieb - ○ Visco-Kupplung		
Motordrehzahlspeicher		●		
FASSUNGSVERMÖGEN				
Kraftstofftank	l	135		
Behälter für AdBlue/DEF	l	13		
Kühlflüssigkeit	l	10		
GETRIEBE				
Typ		● mechanisch - ○ elektrohydraulisch		
Gangzahl - Std.		● 12 V + 12 R mit mechanischem Wendegetriebe (ACTIVE) ● 12 V + 12 R mit elektrohydraulischem Wendegetriebe und modulierter Zuschaltung (DYNAMIC)		
Gangzahl - Option 1		○ 12 V + 12 R mit elektrohydraulischem Wendegetriebe und modulierter Zuschaltung (ACTIVE) ○ 24 V + 24 R mit Lastschaltstufen Hi-Lo (DYNAMIC)		
Gangzahl - Option 2		○ 24 V + 24 R mit Lastschaltstufen Hi-Lo (ACTIVE) ○ 36 V +12 R mit RoboShift & RPS & Joystick SmartPilot (DYNAMIC)		
Kriechgang		○		
Mindestgeschwindigkeit ohne Kriechgang	km/h	1,5 mit Hi-Lo - 1,35 mit HML (RI 700mm)		
Mindestgeschwindigkeit mit Kriechgang	km/h	0,36 mit 12+12 / 0,36 mit Hi-Lo (RI 700mm) (ACTIVE) - 0,33 mit Hi-Lo 0,3 mit HML (RI 700mm) (DYNAMIC)		
Motordrehzahl bei 40 km/h	U/min	2038 mit HI-Lo (RI 750mm)		
Getriebesteuerung		manuell zu bedienender Hebel		
Wendegetriebe		● mechanisches Wendegetriebe - ○ elektrohydraulisches Wendegetriebe mit modulierter Zuschaltung (ACTIVE) ● elektrohydraulisches Wendegetriebe mit modulierter Zuschaltung (DYNAMIC)		
ADS+ Advanced Driving System		Absorption der durch Bodenunebenheiten entstehenden Belastungen, automatische Neuausrichtung der Räder, EazySteer und Vorbereitung für PSM		
Joystick SmartPilot		zur Steuerung von RoboShift, hydraulischem Wendegetriebe RPS, Drehzahlspeicher, De-Clutch-Funktion, Zapfwellen, Heckkraftheber		
HECKZAPFWELLE				
Typ		● mechanisch - ○ elektrohydraulisch		
Drehzahl	U/min	● 540 - ○ 540 / 540E ○ 540 / 1000 (ACTIVE) ● 540 / 540E - ○ 540 / 1000 ○ 540 / 540E / 1000 / 1000E mit HML (DYNAMIC)		
Wegzapfwelle		○		
Motordrehzahl bei Nenndrehzahl der Zapfwelle - 540/540E/1000/1000E	U/min	1944 / 1377/ 1935 / 1621		
Drehrichtung - Zapfwellenstummel		im Uhrzeigersinn (von Rückseite des Traktors aus gesehen) ● Zapfwellenstummel 1 3/8" mit 6 Zähnen - oder Zapfwellenstummel 1 3/8" mit 21 Zähnen		
HINTERACHSE				
Starre Vorderachse		● (ACTIVE-DYNAMIC)		
Gefederte Vorderachse		○ (DYNAMIC)		
Antrieb		Allradantrieb		
Differentialsperre vorne		Vollsperrdifferential Hydralock		
Differentialsperre hinten		● elektrohydraulisch		
Flanschachse hinten		●		
BREMSSYSTEM				
Vorderradbremsen		● Automatikfunktion des Allradantriebs beim Bremsen - ○ mit Vorderachsbremse		
Hinterradbremsen		nasse Scheibenbremse		
Anhängerbremse		● hydraulische 2-Kreis-Bremse gemäß MR - ○ hydraulische 1-Kreis-Bremse oder CUNA ○ 2-Kreis Druckluftbremsanlage*		
Parksperre		○ (nur mit RPS)		

HYDRAULIKANLAGE		
Hydraulikpumpe für Heckkraftheber und Steuergeräte + Lenkung - Fördermenge		● 62 + 32 l/min (ACTIVE-DYNAMIC) - ○ 82 + 32 l/min (DYNAMIC)
Hintere Steuergeräte - Typ, Anzahl		mechanisch, 1 - 2 - 3 (ACTIVE) - mechanisch, 2 - 3 - 4 (DYNAMIC)
Mengenteiler		○
Druckloser Rücklauf		●
Zwischenachssteuergeräte - Typ, Anzahl, Fördermenge		2 mechanische mit Multifunktions-Joystick - 80 l/min
Entnehmbare Ölmenge bei 1500 U/min	l	● bis 35
HECKKRAFTHEBER		
Steuerung Heckkraftheber		● mechanisch - ○ mechanisch mit ELS (ACTIVE) - ● elektronisch (DYNAMIC)
Kategorie - Anschlusstyp		Kat. II - ○ Feste Kugeln - ○ Schnellkuppler - ○ Teleskopstabilisatoren
Max. Hubkraft	kg	○ 4500 (ACTIVE) - ● 4500 (DYNAMIC) mit 2 zusätzlichen Zylindern
FRONTKRAFTHEBER		
Frontkraftheber		○
Kategorie - Anschlusstyp		Kat. II - Schnellfanghaken
Max. Hubkraft	kg	2200
FRONTZAPFWELLE		
Typ - Drehzahl	U/min	○ - elektrohydraulische Mehrscheibenkupplung mit modulierter Zuschaltung - 1000 U/min
Motordrehzahl bei Nenndrehzahl der Zapfwelle	U/min	1920
Drehrichtung - Zapfwellenstummel		im Uhrzeigersinn (von Rückseite des Traktors aus gesehen) - Zapfwellenstummel 1 3/8" mit 6 Zähnen
KABINE		
Total View Slim auf Silentblöcken		● (ACTIVE-DYNAMIC)
Bedienelemente und Joystick		○ - SmartPilot Joystick (Getriebe, hydraulisches Wendegetriebe RPS, Drehzahlspeicher, De-Clutch-Funktion Zapfwellen, Heckkraftheber)
Filtrationskategorie		Kat. 2
Heizung / Klimaanlage		● Heizung und Lüftung - ○ manuelle Klimaregelung
Aufklappbare Frontscheibe		●
Luftgefederter Komfort-Sitz		● ACTIVE - ○ DYNAMIC
Beifahrersitz		○
Radiovorbereitung		●
Radio		○ - Radio DAB mp3 mit 2 Lautsprechern, Bluetooth, Aux-In und eingebautem Mikrofon
Plattform-Version		○
Arbeitsscheinwerfer - Konfiguration ACTIVE		● 4 Arbeitsscheinwerfer - 2 vorne am Dach, 2 hinten am Dach ○ 8 Arbeitsscheinwerfer - 2 vorne am Dach, 2 hinten am Dach, 2 auf der Motorhaube, 2 an den Griffen (LED)
Arbeitsscheinwerfer - Konfiguration DYNAMIC		● 6 Arbeitsscheinwerfer - 2 vorne am Dach, 2 hinten am Dach, 2 auf der Motorhaube - ○ 8 Arbeitsscheinwerfer - 2 vorne am Dach, 2 hinten am Dach, 2 auf der Motorhaube, 2 an den Griffen (LED) - ○ 10 LED-Arbeitsscheinwerfer - 2 vorne am Dach, 4 hinten am Dach, 2 auf der Motorhaube, 2 an den Griffen
Rundumleuchten		● links und rechts - ○ ohne
SONSTIGE AUSSTATTUNG		
Advanced Driving System		●
ISObus-Anschluß vorne		○ - Lenkrad AES-35, Touchscreen-Monitor X25 und Antenne AGS-2
ISObus-Anschluß hinten		●
PSM Precision Steering Management		○
Fleet & Remote Diagnostics Management & Landini Farm Pro Pack		○
ABMESSUNGEN UND GEWICHT		
Radstand	mm	2355
Maximale Höhe zum Kabinendach ohne Rundumleuchten	mm	2623 - gemessen mit Reifen 380/70R24 - 480/70R34
Höhe ab Hinterachsmitte zum Kabinendach	mm	1873
Maximale Länge mit Frontballast - Breite (min. - max.)	mm	4460 - (1958 - 2458) - mit Reifen gemessen 380/70R24 - 480/70R34
Standardgewicht gemessen mit Durchschnittswerten	mm	4000
Zulässiges Gesamtgewicht	kg	7000
Max. Größe Vorder- und Hinterreifen - (Radius Index - RI)	mm	380/70R24 - 480/70R34 (RI 750 mm)
Gewichtsträger / Zugmaul vorne mit Bolzen		●
Frontgewichte - Anzahl x Gewicht	kg	○ 6x36 - ○ 10x36
Gewichte für Hinterräder - Anzahl x Gewicht	kg	○ 2x60 - ○ 4x60

Zeichenerklärung: ● Serie ○ Option * Nachrüstbar

5-085

		5-085
MOTORLEISTUNGEN		
Nennleistung (97/68/EG - ISO TR 14396)	PS/kW	75 / 56
Max. Leistung (97/68/EG - ISO TR 14396)	PS/kW	75 / 56
Nenndrehzahl	PS/kW	2200
Drehzahl bei maximaler Leistung	U/min	von 1400 bis 2200 U/min
Maximales Drehmoment bei 1400 U/min	U/min	375
Drehmomentanstieg	Nm	**56%**
Hersteller		FPT
Motortyp		**F34**
Abgasreinigungssystem Stage V		DOC-DPF
Zylinder / Hubraum / Ventile		4 / 3,4 l / 8 V
Luftfiltersystem		Trockenluftfilter
Ansaugung		Turbomotor mit Ladeluftkühlung
Einspritzsystem		elektronisch geregeltes Hochdruck-Common-Rail-Einspritzsystem
Wartungsintervall		500 Betriebsstunden
Kühlung		Kühlermatrix
Kühllüfter		● Riemenantrieb - ○ *Visco-Kupplung
Motordrehzahlspeicher		●
FASSUNGSVERMÖGEN		
Kraftstofftank	l	103
KUPPLUNG		
Typ		● mechanisch
GETRIEBE		
Typ		● mechanisch - ○ elektrohydraulisch
Gangzahl - Std.		● 12 V + 12 R mit mechanischem Wendegetriebe ○ elektrohydraulisches Wendegetriebe mit modulierter Zuschaltung
Gangzahl - Option 1		○ 24 V + 24 R mit elektrohydraulischem Wendegetriebe, modulierter Zuschaltung und Hi-Lo
Gangzahl - Option 2		○ 36 V + 12 R, RoboShift, RPS mit einstellbarer Reaktivität
Kriechgang		○
Mindestgeschwindigkeit ohne Kriechgang	km/h	1,61 mit 12+12 / 1,35 mit Hi-Lo / 1,46 mit HML (RI 700 mm)
Mindestgeschwindigkeit mit Kriechgang	km/h	0,36 mit 12+12 / 0,30 mit Hi-Lo / 0,32 mit HML (RI 700 mm)
Motordrehzahl bei 40 km/h	U/min	1901 mit Hi-Lo / HML (RI 700 mm)
Getriebesteuerung		manuell zu bedienender Hebel
HECKZAPFWELLE		
Typ		● mechanisch -○ mechanisch mit ELS ○ elektronisch
Drehzahl	U/min	● 540/540E - ○ 540/1000 - ○ 540/540E/1000/1000E - ○ 540
Wegzapfwelle		○
Motordrehzahl bei Nenndrehzahl der Zapfwelle - 540/540E/1000/1000E	U/min	1944 / 2261 / 1935 / 1621
Drehrichtung - Zapfwellenstummel		im Uhrzeigersinn (von Rückseite des Traktors aus gesehen) ● Zapfwellenstummel 1 3/8" mit 6 Zähnen ○ Zapfwellenstummel 1 3/8" mit 21 Zähnen
VORDER- UND HINTERACHSE		
Starre Vorderachse		●
Gefederte Vorderachse		-
Antrieb		Allrad
Differentialsperre vorne		● mit Selbstsperrdifferential - ○ Vollsperrdifferential Hydralock
Differentialsperre hinten		● elektrohydraulisch
BREMSSYSTEM		
Vorderradbremsen		● Automatikfunktion des Allradantriebs beim Bremsen
Hinterradbremsen		Nasse Scheibenbremsen
Anhängerbremse		○ hydraulische 2-Kreis-Bremse MR - ○ hydraulische 1-Kreis-Bremse oder CUNA ○ 2-Kreis Druckluftbremsanlage*
HYDRAULIKANLAGE		
Hydraulikpumpe für Heckkraftheber und Steuergeräte + Lenkung - Fördermenge		● 56 + 30 l/min
Hintere Steuergeräte - Typ, Anzahl		mechanisch, 1 - 2 - 3
Mengenteiler		○
Druckloser Rücklauf		●
Zwischenachssteuergeräte		2 x mechanisch mit Einhebelsteuergerät
HECKKRAFTHEBER		
Steuerung Heckkraftheber		● mechanisch MHR - ○ elektronisch EHR
Kategorie - Anschlusstyp		Kat. II - ○ Feste Kugeln - ○ Schnellkuppler - ○ Teleskopstabilisatoren
Ergonomic Lift System (E.L.S.)		○
Max. Hubkraft an Fanghaken	kg	● 3900

FRONTKRAFTHEBER		
Frontkraftheber		○
Kategorie - Anschlusstyp		Kat. II - Schnellfanghaken
Max. Hubkraft	kg	1600
FRONTZAPFWELLE		
Typ - Drehzahl	U/min	○ - elektrohydraulisch mit modulierter Zuschaltung - 1000
Motordrehzahl bei Nenndrehzahl der Zapfwelle	U/min	1920
Drehrichtung - Zapfwellenstummel		○ im Uhrzeigersinn (von Rückseite des Traktors aus gesehen) - Zapfwellenstummel 1 3/8″ mit 6 Zähnen
KABINE		
Kabine Total View Slim auf Silentblöcken		●
Vom Fahrer wahrnehmbarer Lärmpegel	dB(A)	76
Filtrationskategorie		2
Heizung / Klimaanlage		● - Heizung und Lüftung - ○ manuelle Klimaanlage mit manueller Regelung
Aufklappbare Heckscheibe hinten		●
Luftgefederter Komfort Sitz		○
Luftgefederter Super Deluxe Sitz		-
Beifahrersitz		○
Radiovorbereitung		●
Radio		○
Halogen-Arbeitsscheinwerfer		● 2 hinten - 2 vorne
LED-Arbeitsscheinwerfer		○ 2 vorne - 4 hinten - 2 an den Griffen
Rundumleuchten		● links und rechts - ○ oder links
SONSTIGE AUSSTATTUNG		
Steckdose ISO 11786		○
Advanced Driving System		○- ADS+, Vorbereitung für PSM mit EazySteer
PSM Precision Steering Management		○ Vorbereitung ○ - EGNOS mit Lenkrad Topcon AES-35, Touchscreen-Monitor X25 und Antenne AGS-2 ○ - RTK NTRIP (Argo Tractors Ersatzteile)
Fleet & Remote Diagnostics Management & McCormick Farm Pro Pack		(auf ausgewählten Märkten)● – 1 Jahr ○ – 3 Jahre ○ – 5 Jahre
ABMESSUNGEN UND GEWICHT		
Radstand	mm	2171
Maximale Höhe zum Kabinendach ohne Rundumleuchten	mm	2485 - gemessen mit Reifen 280/85R24 - 420/85R30
Höhe ab Hinterachsmitte zum Kabinendach	mm	1828
Maximale Länge mit Frontballast - Breite (min. - max.)	mm	4297 - (1643 - 2402) - mit Reifen gemessen 280/85R24 - 420/85R30
Standardgewicht gemessen mit Durchschnittswerten	kg	3700
Zulässiges Gesamtgewicht	kg	5800
Max. Größe Vorder- und Hinterreifen - (Radius Index - RI)	mm	380/70R24 (RI 575 mm) - 480/70R34 (RI 750 mm)
Gewichtsträger	kg	•
Frontgewichte - Anzahl x Gewicht	kg	○ 6x36 - ○ 8x36
Gewichte für Hinterräder - Anzahl x Gewicht	kg	○ 2x60 - ○ 4x60

Zeichenerklärung: ● Serie ○ Option * Nachrüstbar

SERIE 5 HC

		SERIE 5-100 HC	SERIE 5-110 HC
MOTORLEISTUNGEN			
Nennleistung (97/68/EG - ISO TR 14396)	PS/kW	95,2/70	102/75
Max. Leistung (97/68/EG - ISO TR 14396)	PS/kW	95,2/70	102/75
Nenndrehzahl	PS/kW	2200	
Drehzahl bei maximaler Leistung	U/min	1900	
Maximales Drehmoment bei 1400 U/min	U/min	395	430
Drehmomentanstieg	Nm	30%	32%
Hersteller		FPT	
Motortyp		F36	
Abgasreinigungssystem Stage V		DOC + SCRoF	
Zylinder / Hubraum / Ventile		4 / 3,6 l / 16 V	
Luftfiltersystem		Trockenluftfilter	
Ansaugung		Turbomotor mit Ladeluftkühlung	
Einspritzsystem		elektronisch geregeltes Hochdruck-Common-Rail-Einspritzsystem	
Wartungsintervall		500 Betriebsstunden	
Kühlung		Kühlermatrix	
Kühllüfter		● Riemenantrieb - ○ *Visco-Kupplung	
Motordrehzahlspeicher		●	
FASSUNGSVERMÖGEN			
Kraftstofftank	l	135	
Behälter für AdBlue/DEF	l	**13**	
Kühlflüssigkeit	l	**10**	
KUPPLUNG			
Typ		● mechanisch	
GETRIEBE			
Typ		● mechanisch - ○ elektrohydraulisch	
Gangzahl - Std.		○ 12 V + 12 R mit mechanischem Wendegetriebe 4RM	
Gangzahl - Option 1		○12 V + 12 R mit elektrohydraulischem Wendegetriebe und modulierter Zuschaltung	
Gangzahl - Option 2		○ 12 V + 24 R mit Lastschaltstufen Hi-Lo	
Kriechgang		-	
Mindestgeschwindigkeit ohne Kriechgang	km/h	1,19 (RI 800 mm)	
Mindestgeschwindigkeit mit Kriechgang	km/h	0,32 mit 12+12 / 0,26 mit Hi-Lo (RI 800 mm)	
Motordrehzahl bei 40 km/h	U/min	1960 mit HI-Lo (RI 800 mm) 30 ECO	
Getriebesteuerung		manuell zu bedienender Hebel	
Wendegetriebe		● mechanisches Wendegetriebe - ○ elektrohydraulisches Wendegetriebe mit modulierter Zuschaltung	
HECKZAPFWELLE			
Typ		● mechanisch - ○ elektrohydraulisch	
Drehzahl	U/min	● 540 - ○ 540/540E - ○ 540/1000	
Wegzapfwelle		○	
Motordrehzahl bei Nenndrehzahl der Zapfwelle - 540/540E/1000/1000E	U/min	1944 / 1377 / 1917	
Drehrichtung - Zapfwellenstummel		im Uhrzeigersinn (von Rückseite des Traktors aus gesehen) ● Zapfwellenstummel 1 3/8" mit 6 Zähnen ○ Zapfwellenstummel 1 3/8" mit 21 Zähnen	
VORDER- UND HINTERACHSE			
Starre Vorderachse		●	
Gefederte Vorderachse		-	
Antrieb		Allard	
Differentialsperre vorne		Vollsperrdifferential Hydralock	
Differentialsperre hinten		● elektrohydraulisch	
Flanschachse hinten		●	
BREMSSYSTEM			
Vorderradbremsen		-	
Hinterradbremsen		Nasse Scheibenbremsen	
Anhängerbremse		● hydraulische 2-Kreis-Bremse gemäß MR - ○ hydraulische 1-Kreis-Bremse oder CUNA	
Parksperre		○ (nur mit RPS)	
HYDRAULIKANLAGE			
Hydraulikpumpe für Heckkraftheber und Steuergeräte + Lenkung - Fördermenge		● 62 + 32 l/min	
Hintere Steuergeräte - Typ, Anzahl		mechanisch, 2 - 3	
Mengenteiler		○	
Druckloser Rücklauf		●	
Zwischenachssteuergeräte		2 x mechanisch mit Einhebelsteuergerät	
Entnehmbare Ölmenge bei 1500 U/min		● bis 35	

HECKKRAFTHEBER		
Steuerung Heckkraftheber		● mechanisch - ○ mechanisch mit ELS
Kategorie - Anschlusstyp		Kat. II - ○ feste Kugeln - ○ Schnellkuppler - ○ Teleskopstabilisatoren
Max. Hubkraft an Haken	kg	● 3900 mit 2 Zusatzzylindern
KABINE		
Kabine Total View Slim auf Silentblöcken		●
Vom Fahrer wahrnehmbarer Lärmpegel	dB(A)	78
Filtrationskategorie		2
Heizung / Klimaanlage		● - Heizung und Lüftung - ○ manuelle Klimaanlage mit manueller Regelung
Aufklappbare Frontscheibe		●
Luftgefederter Komfort Sitz		○
Beifahrersitz		○
Radiovorbereitung		●
Radio		○ - Radio DAB mp3 mit 2 Lautsprechern, Bluetooth, Aux-In und eingebautem Mikrofon
Arbeitsscheinwerfer		● 4 Arbeitsscheinwerfer - 2 vorne am Dach, 2 hinten am Dach - 8 Arbeitsscheinwerfer ○ - 2 vorne am Dach, 2 hinten am Dach, 2 auf der Motorhaube, 2 an den Griffen (LED)
Rundumleuchten		● links und rechts - ○ ohne
SONSTIGE AUSSTATTUNG		
ISObus-Anschluß hinten		○
PSM Precision Steering Management & ISObus - Vorbereitung		●
Fleet & Remote Diagnostics Management & Landini Farm Pro Pack - 1 Jahr		● auf ausgewählten Märkten
ABMESSUNGEN UND GEWICHT		
Radstand	mm	2355
Maximale Höhe zum Kabinendach ohne Blinkleuchten	mm	2870 - gemessen mit Reifen 9.5R48 - 9.5R48
Höhe ab Hinterachsmitte zum Kabinendach	mm	2070
Max. Länge mit Frontballast - Breite (min. - max.)	mm	4400 - (1782-2542) - gemessen mit Reifen 9.5R48 4WD
Max. Länge ohne Frontballast - Breite (min. - max.)	mm	4297 - (1643 - 2402) - mit Reifen gemessen 280/85R24 - 420/85R30
Standardgewicht gemessen mit Durchschnittswerten	kg	3700
Zulässiges Gesamtgewicht	kg	5800
Max. Größe Vorder- und Hinterreifen - Radius Index - RI	mm	9,5R48 - 9,5R48 (RI 800 mm)
Gewichtsträger / Zugmaul vorne mit Bolzen		•
Frontgewichte - Anzahl x Gewicht	kg	○ 6x36 - ○ 10x36

Zeichenerklärung: ● Serie ○ Option * Nachrüstbar

Passion for Innovation.

Argo Tractors S.p.A.
via G. Matteotti, 7 | 42042 Fabbrico [RE] Italia
t. +39.0522.656.111 | f. +39.0522.656.476
webmaster@argotractors.com | www.argotractors.com

DE

6717629A2 02/2024
Grafikdesign: **gruppo saldatori** | www.grupposaldatori.com
Die technischen Daten in dieser Broschüre dienen nur zu Informationszwecken und können ohne vorherige Ankündigung geändert werden.